Leadshine

La serie **iSV2** include servomotori con flangia da 60 mm e 80 mm integrati con **encoder a 17 bit** e servoazionamenti. La sua potenza varia da 200 a 750 W con **coppia di picco a 7,2 Nm.**

Con dimensioni molto compatte, un servomotore integrato **iSV2** può risparmiare spazio di montaggio, eliminare i collegamenti di encoder e cavi di alimentazione, ridurre le interferenze e ridurre i costi di sistema.



CANopen Modbus

	iSV2-RS	iSV2-CAN
Alimentazione potenza - Vdc	24-48	
I/O	4 ingressi digitali programmabili 24 V	
	2 uscite digitali programmabili 24 V	
Interfaccia di comunicazione	RS485	CAN
	RS-232 per il tuning	

			iSV2-RS6020V24 iSV2-CAN6020V24	iSV2-RS6020V48 iSV2-CAN6020V48	iSV2-RS6040V48 iSV2-CAN6040V48	iSV2-RS8075V48 iSV2-CAN8075V48
Flangia		mm	60	60	60	80
Potenza nominale		W	200	200	400	750
Coppia nominale		Nm	0,64	0,64	1,27	2,39
Coppia di picco		Nm	1,92	1,92	3,81	7,17
Velocità nominale		rpm	3000	3000	3000	3000
Velocità di picco		rpm	4000	4000	4000	4000
Alimentazione		Vdc	24	48	48	48
Corrente di fase		A_{rms}	11	6,5	10	19
Corrente di picco		A_{rms}	34	20	28	57
Peso	senza freno	kg	0,93	0,93	1,26	2,52
	con freno		1,32	1,32	1,65	3,19
Grado di protezione		IP	20			
Resistenza di frenatura			Da collegare esternamente			
Encoder			Magnetico incrementale 17 bit			

Specifiche
tecniche

iSV2-**20*

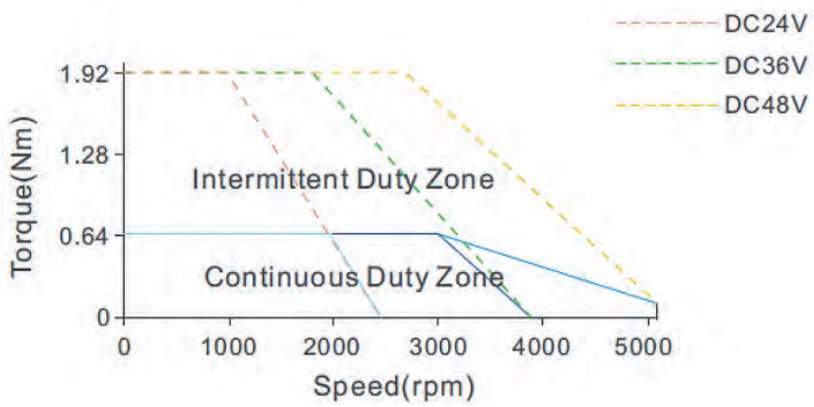

iSV2-**40*

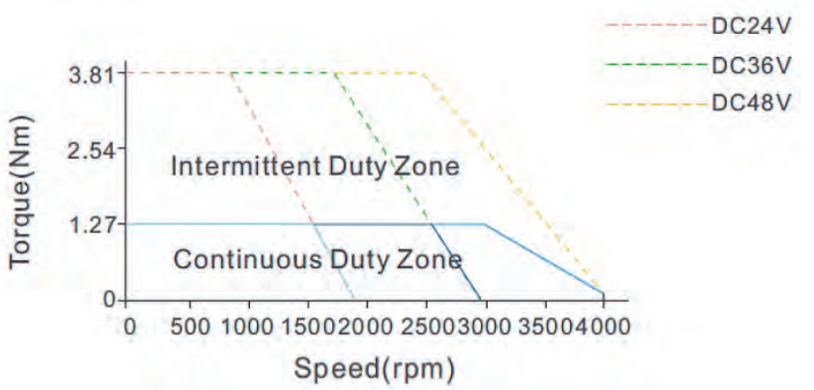

iSV2-**75*

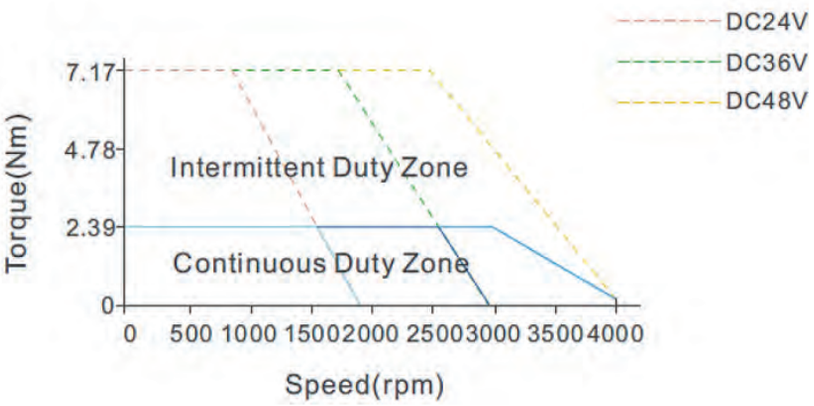

ISV2

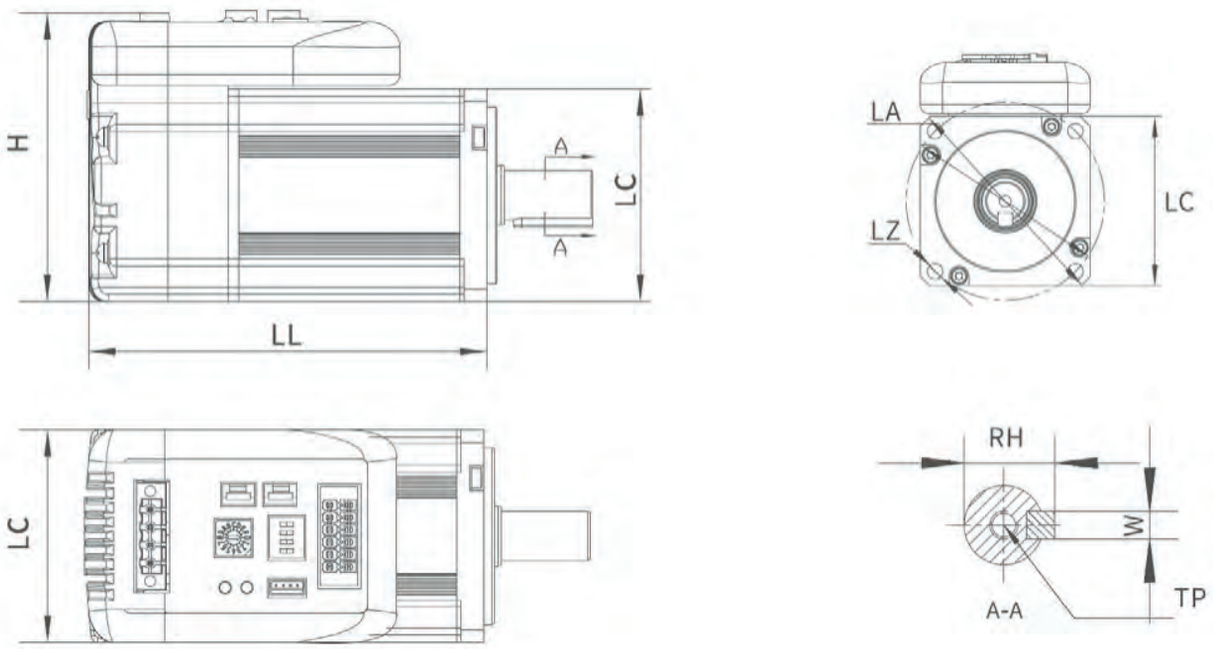

iSV2 Series	LC	LL	H	LA	LZ	TP	RH	W
*6020V24H	60	95,7	79	Ø70	Ø5,5	12	16	5
*6020V24G		124,7						
*6020V48H		95,7						
*602020V48G		124,7						
*6040V48H		112,7						
*6040V48G		124,7						
*8075V48H	80	128,8	100	Ø90	Ø6,6		21,5	6
*8075V48G		160,3						

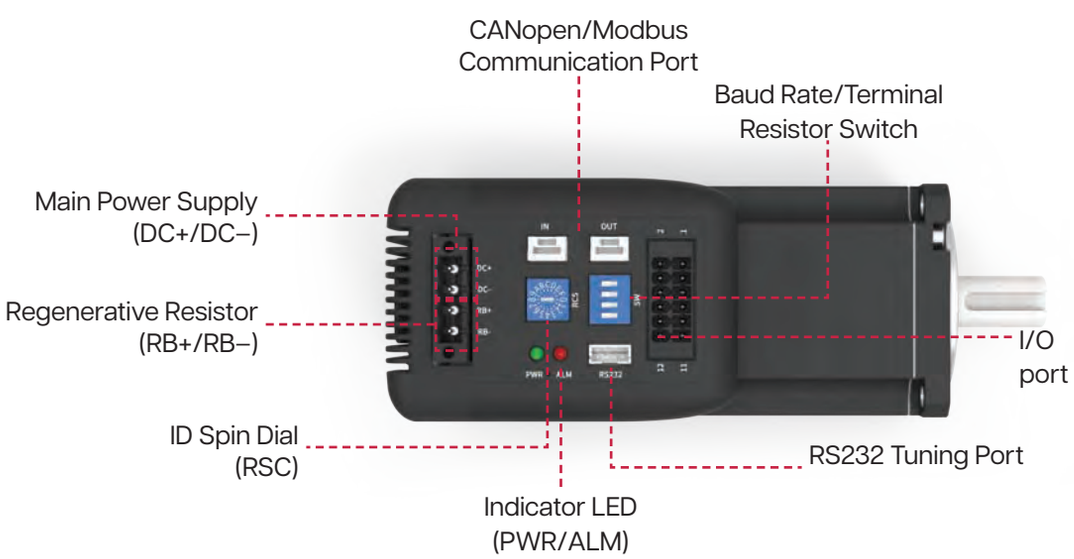

Codifica
dei cavi

Codice	Descrizione	
84/6624	CABLE-PC-1	Cavo seriale RS232 per tuning
84/10360	CABLE-TX1M0-ISV2	Cavo comunicazione per CANopen e Modbus RS485 da 1 mt

Esempi per richiedere lunghezze di cavo diverse:
CABLE-TX3M0: cavo da 3 m
CABLE-TX1M5: cavo da 1,5 m
CABLE-TX0M3: cavo da 0,3 m

Codifica
dei motori

